מספר	א 1	א 5	א 5′	א 6	א 10	א 10′	? 11	א 16	? 19	? 19′
מבט	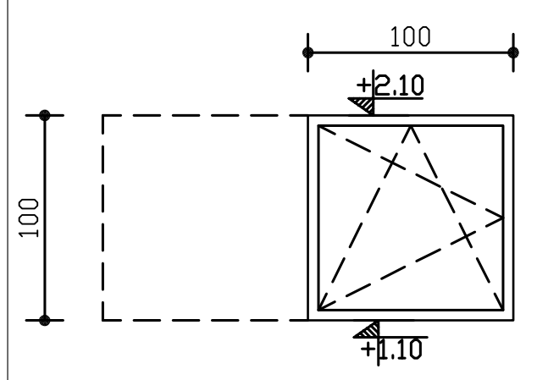	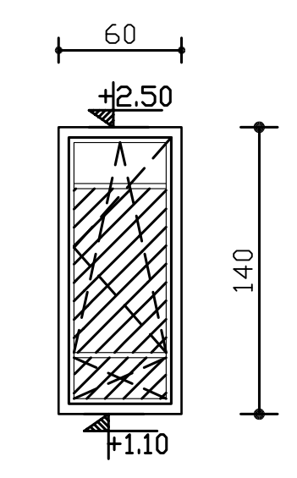	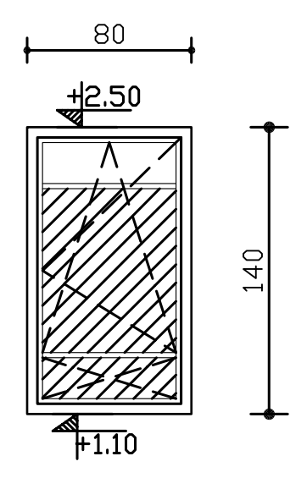	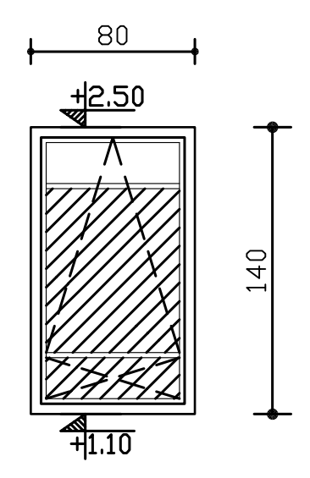	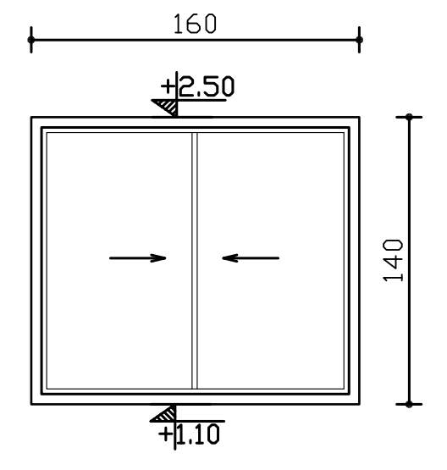	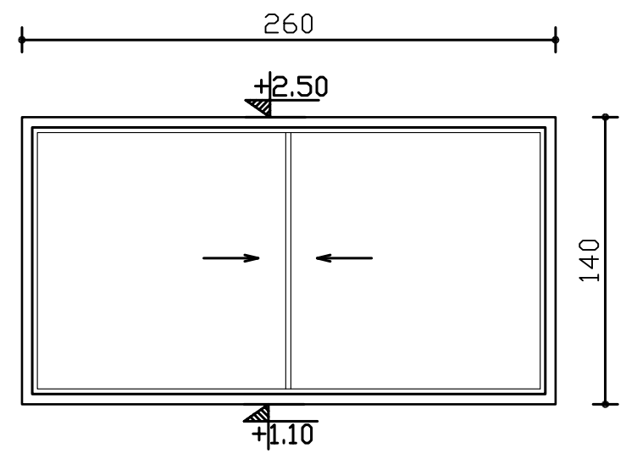	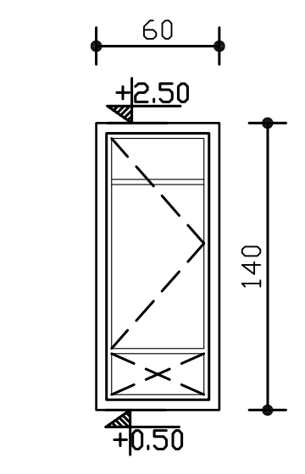	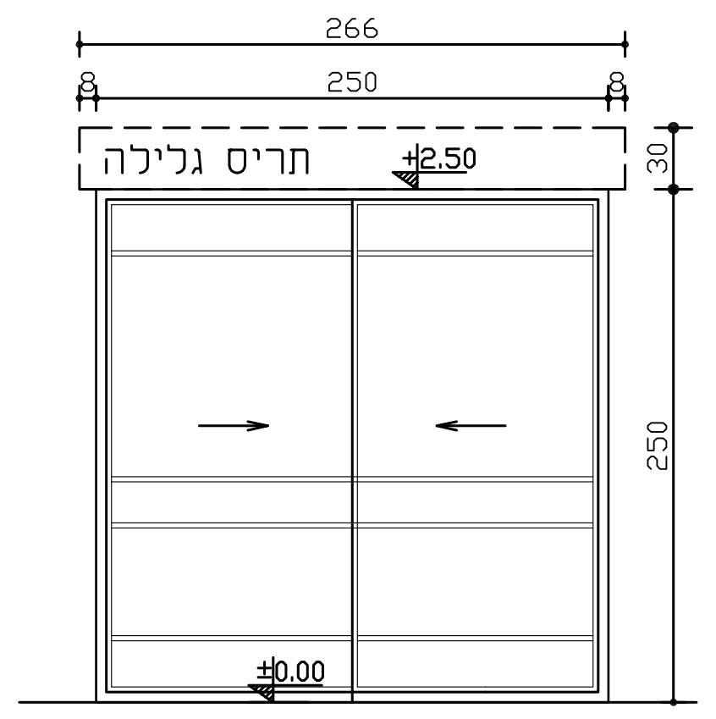	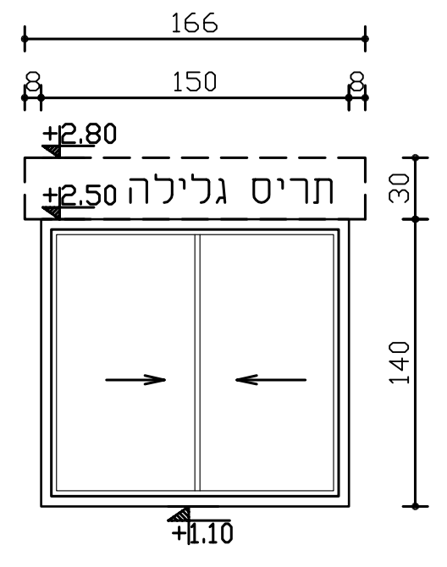 166 150 +2.80 תריס גלילה +2.50 30 140 +1.10	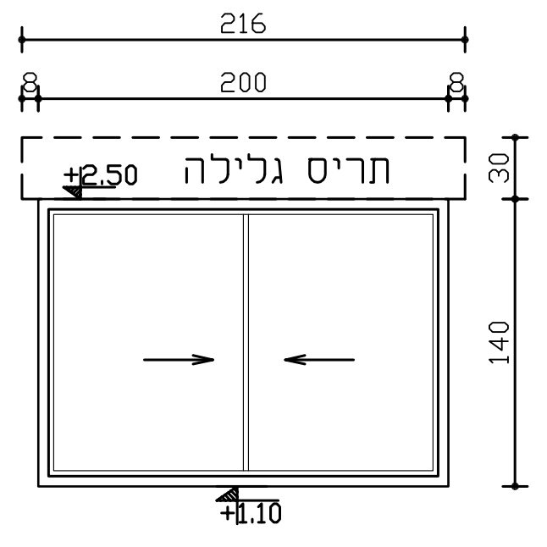
תאור	חלון אלומיניום אטום לממד לפי תקן הג"א פתיחה דרי -קיפ עליון פתיחה, כיוון פתיחה כמתואר בתכנית	חלון דריי-קיפ עליון פנימה כיוון פתיחה כמתואר בתכנית, חלוקה כמתואר במבט רשת קבועה חיצונית. חלק תחתון קבוע	חלון דריי-קיפ עליון פנימה כיוון פתיחה כמתואר בתכנית, חלוקה כמתואר במבט רשת קבועה חיצונית. חלק תחתון קבוע	חלון -קיפ עליון פנימה כיוון פתיחה כמתואר בתכנית, חלוקה כמתואר במבט רשת קבועה חיצונית. חלק תחתון קבוע	חלון הזזה 2 כנפי זכוכית חלוקה כמתואר במבט כנף רשת	חלון הזזה 2 כנפי זכוכית חלוקה כמתואר במבט כנף רשת	חלון חלק תחתון קבוע חלק עליון פתיחה צירית חלוקה כמתואר במבט, רשת קבועה חיצונית בחלק הנפתח	דלת הזזה, 2 כנפי זכוכית חלוקה כמתואר במבט כנף רשת תריס גלילה בהפעלה חשמלית שלבי אלומיניום. פרט מסילה שקועה	חלון הזזה 2 כנפי זכוכית חלוקה כמתואר במבט כנף רשת תריס גלילה בהפעלה חשמלית שלבי אור פרט מסילה שקועה ראה מצ"ב	חלון הזזה 2 כנפי זכוכית חלוקה כמתואר במבט כנף רשת תריס גלילה בהפעלה חשמלית שלבי אור פרט מסילה שקועה ראה מצ"ב
גודל	100\100	60\140	80\140	80\140	160\140	260\140	60\140	250\250+30	150/140+30	200/140+30
מיקום	ממ"ד	שרותים	מקלחת	מקלחת	מטבח	חדר מגורים	מטבח	חדר מגורים	חדר שינה	חדר שינה/פ.משפחה
פרופיל	קליל 4583	קליל 4300	קליל 4300	קליל 4300	קליל 1700	קליל 1700	קליל 4300	קליל 7300	קליל 1700	קליל 1700
גוון	אפור מגורען BLG 018	אפור מגורען BLG 018	אפור מגורען BLG 018	אפור מגורען BLG 018	אפור מגורען BLG 018	אפור מגורען BLG 018	אפור מגורען BLG 018	אפור מגורען BLG 018	אפור מגורען BLG 018	אפור מגורען BLG 018
זיגוג	פוליקרבונט תקני	4+(6)+4 שקוף + חלבי	4+(6)+4 שקוף + חלבי	4+(6)+4 שקוף + חלבי	4+(6)+4 שקוף	4+(6)+4 שקוף	4+(6)+4 שקוף	4+(6)+4 שקוף	4+(6)+4 שקוף	4+(6)+4 שקוף
כמות	1 ימין	1 ימין, 1 שמאל	1 שמאל	1	1	1	1 ימין, 1 שמאל	1	2	3
מיקום בקיר		4 ס"מ מקו הקיר החיצוני	4 ס"מ מקו הקיר החיצוני	4 ס"מ מקו הקיר החיצוני	4 ס"מ מקו הקיר החיצוני	4 ס"מ מקו הקיר החיצוני	4 ס"מ מקו הקיר החיצוני	4 ס"מ מקו הקיר החיצוני	4 ס"מ מקו הקיר החיצוני	4 ס"מ מקו הקיר החיצוני
הערות		כולל סף אבן מצפה מנוסרת עם קנט בעובי 5 ס"מ בולט לתוך המבנה	כולל סף אבן מצפה מנוסרת עם קנט בעובי 5 ס"מ בולט לתוך המבנה	כולל סף אבן מצפה מנוסרת עם קנט בעובי 5 ס"מ בולט לתוך המבנה	כולל סף אבן מצפה מנוסרת עם קנט בעובי 5 ס"מ בולט לתוך המבנה	כולל סף אבן מצפה מנוסרת עם קנט בעובי 5 ס"מ בולט לתוך המבנה	כולל סף אבן מצפה מנוסרת עם קנט בעובי 5 ס"מ בולט לתוך המבנה		עם קנט בעובי 5 ס"מ בולט לתוך המבנה	כולל סף אבן מצפה מנוסרת עם קנט בעובי 5 ס"מ בולט לתוך המבנה

מספר	? 19″	? 21	? 25	? 25′	א 706	? 1	? 2	? 3	? 1	? 2
מבט	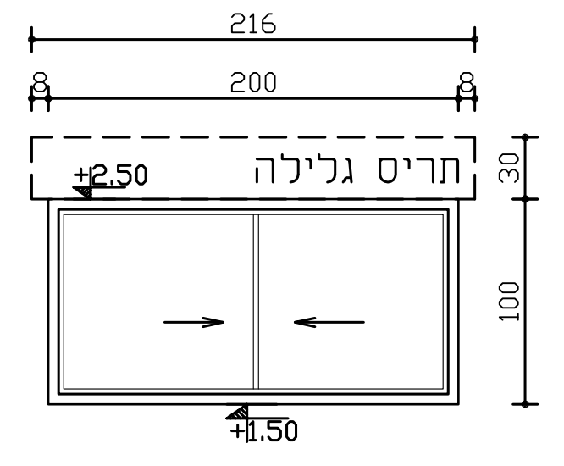	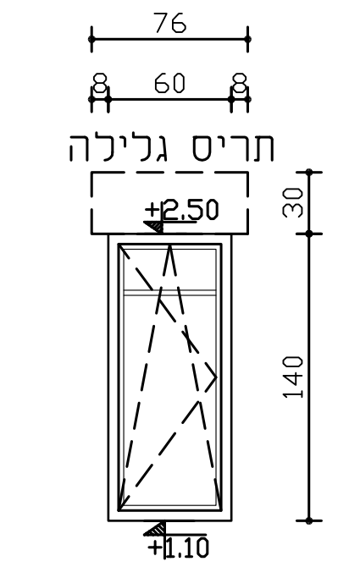	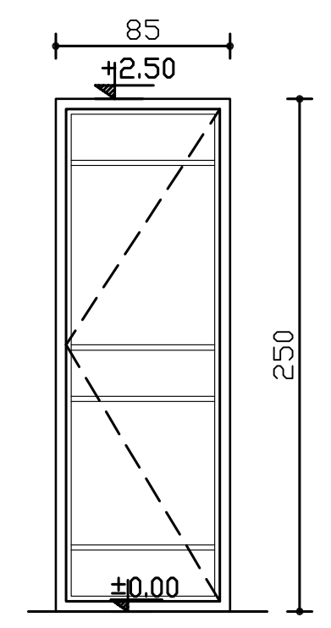	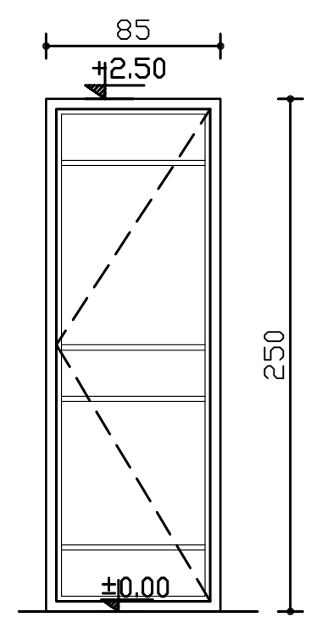	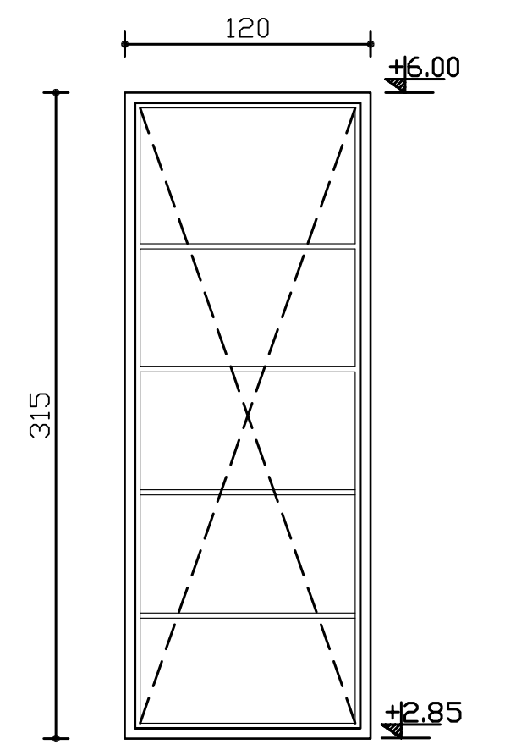	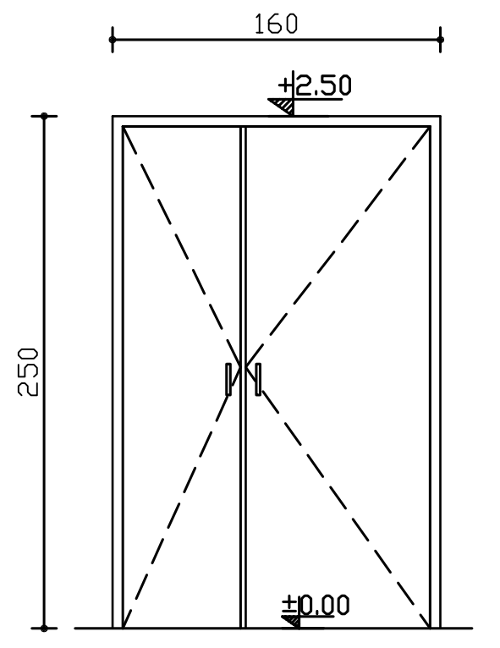	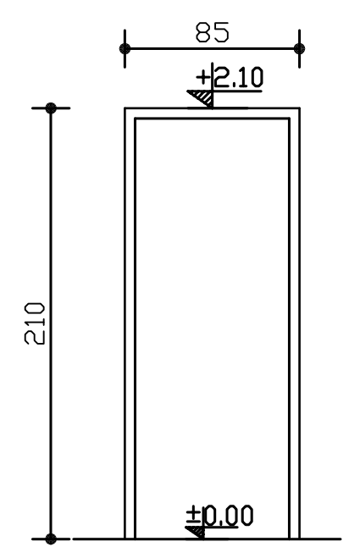	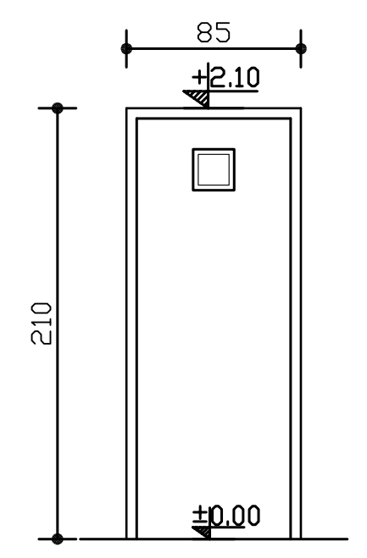	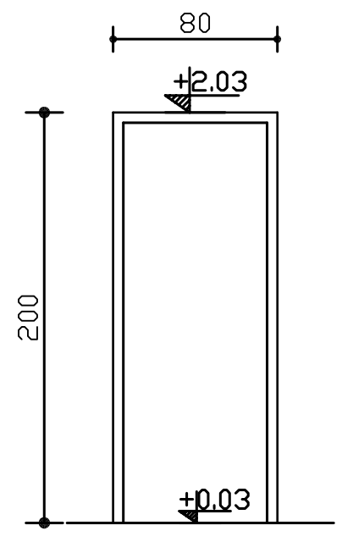	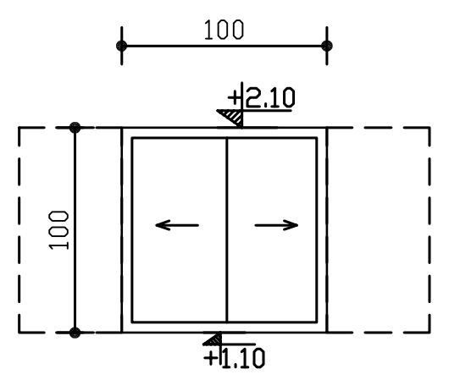
תאור	חלון הזזה 2 כנפי זכוכית חלוקה כמתואר במבט כנף רשת תריס גלילה בהפעלה חשמלית שלבי אור פרט מסילה שקועה ראה מצ"ב	חלון דרי קיפ עליון פנימה חלוקה כמתואר במבט,רשת קבועה חיצונית תריס גלילה שלבי אור בהפעלה חשמלית פרט מסילה שקועה ראה מצ"ב	דלת פתיחה צירית כיוון פתיחה כמתואר בתכנית חלוקה כמתואר במבט	דלת פתיחה צירית כיוון פתיחה כמתואר בתכנית חלוקה כמתואר במבט	חלון קבוע כמתואר במבט	דלת כניסה ראשית מעץ אלון מלא. משקוף מעץ אלון מלא+ משקוף עיוור.	דלתות פנימיות לחדרים שונים בבית. משקוף עיוור מעץ אורן, משקוף סופי מעץ אורן קליר בגוון לפי בחירה, כנף מילוי 60% סרגלי עץ. גימור פורניר בגוון ע"פ בחירה	דלתות פנימיות לחדרים שונים בבית. משקוף עיוור מעץ אורן, משקוף סופי מעץ אורן קליר בגוון לפי בחירה, כנף מילוי 60% סרגלי עץ. גימור פורניר בגוון ע"פ בחירה	דלת הדף דירתית, לפי תקן הג"א פתיחה צירית החוצה * משקוף עם פוטנציאל לדלת עץ פנימית	חלון הדף למ.מ.ד נגרר לכיס כפול
גודל	200/100+30	60\140+30	85/250	85/250	120\315	160/250	85/210	85/210	80/200	100\100
מיקום	חדר שינה	חדר הורים	יציאה למרפסת	יציאה למרפסת	ח.מדרגות	כניסה ראשית	חדרי שינה\ת.שרות	דלתות שירותים ומקלחות	מ.מ.ד	מ.מ.ד
פרופיל	קליל 1700	קליל 4300	קליל 4300	קליל 4300	קליל 4500	–	–	–	לפי בחירה	–
גוון	אפור מגורען BLG 018	אפור מגורען BLG 018	אפור מגורען BLG 018	אפור מגורען BLG 018	אפור מגורען BLG 018	צבע גימור ועיצוב ע"פ בחירת הלקוח	צבע גימור ועיצוב ע"פ בחירת הלקוח	צבע גימור ועיצוב ע"פ בחירת הלקוח	צבע גימור ועיצוב ע"פ בחירת הלקוח	–
זיגוג	4+(6)+4 שקוף	4+(6)+4	4+(6)+4 שקוף	4+(6)+4 שקוף	4+(6)+4 שקוף	–	–	זכוכית צבעונית	_	–
כמות	1	1 ימין, 1 שמאל	2 ימין	1 שמאל	1	1	4 ימין	2 ימין, 2 שמאל	1 שמאל	1
מיקום בקיר	4 ס"מ מקו הקיר החיצוני	4 ס"מ מקו הקיר החיצוני	4 ס"מ מקו הקיר החיצוני	4 ס"מ מקו הקיר החיצוני	4 ס"מ מקו הקיר החיצוני	–				
הערות	כולל סף אבן מצפה מנוסרת עם קנט בעובי 5 ס"מ בולט לתוך המבנה	כולל סף אבן מצפה מנוסרת עם קנט בעובי 5 ס"מ בולט לתוך המבנה			כולל סף אבן מצפה מנוסרת עם קנט בעובי 5 ס"מ בולט לתוך המבנה					

* אין למדוד מהשרטוט
* בכל מקרה של חוסר הבנה
יש לפנות לטלפונים המפורטים

עודכן בתאריך	מהות העדכון	חתימה
.1		
.2		
.3		
.4		
.5		
.6		
.7		
.8		
.9		
.10		

הופץ בתאריך	הגורם המקבל	חתימה
.1		
.2		
.3		
.4		
.5		
.6		
.7		
.8		
.9		
.10		

פרוייקט: משפ' בן-עמי

שם תכנית: רשימת אלומיניום

מס' תכנית: 4

ק.מ: 1:50

תאריך: 17\06\09

☒ לעיון ☐ לביצוע

שרטטת: [illegible]

הערות:

דהאן אדריכלים

טלפון: 08-8598579 פקס: 08-5896731 פלאפון: 052-341793